ROBOTIC POOL CLEANER
User Manual
Aiper Seagull Plus

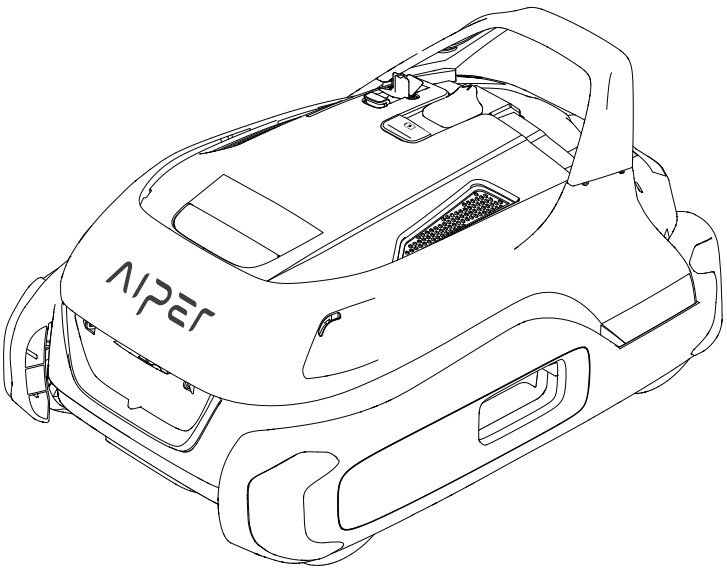

CONTENTS

English ---------- 1-17
Français ---------- 18-34
Español ---------- 35-51

Thank you for choosing Aiper.

You've now joined a family of millions who have already put their trust in Aiper to take care of their pools and are enjoying the convenience of a pristinely clean pool.

This user manual will help you maintain your Aiper pool cleaner and ensure it performs at its maximum efficiency for years to come. Please take a few minutes to read through this manual.

If you have any questions, please visit our website at www.Aiper.com and contact our customer service team for assistance or more information.

Aiper Customer Service:

US Toll-Free: 1-866-850-0666
Email: Service@Aiper.com
Facebook: @AiperOfficial

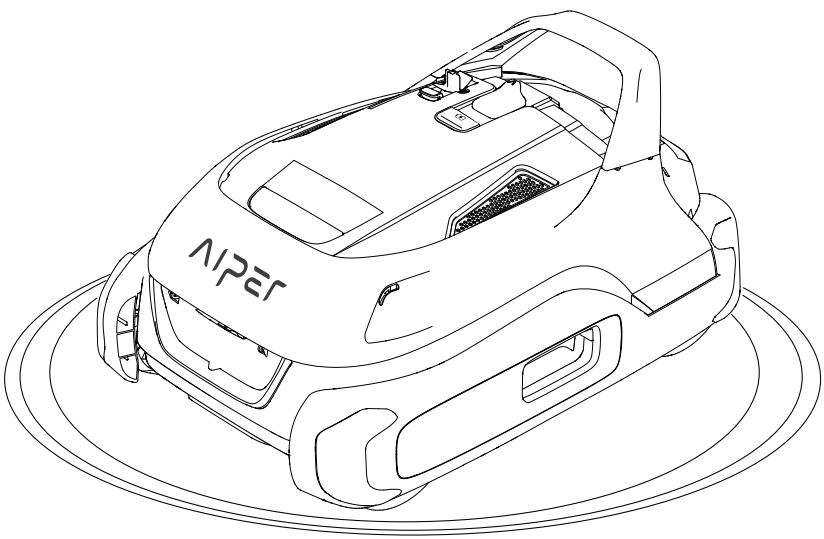

English

CONTENTS

Important Safety Precautions ---------- 3

1. Structure ---------- 5

2. Specifications & Working Conditions ---------- 6

3. Using Your Aiper pool cleaner ---------- 7

4 Installation ---------- 7

5. Disassembly and cleaning ---------- 10

6. Operation ---------- 12

7. Installing the Rotor ---------- 14

8. LED Indicator ---------- 15

9. Precautions ---------- 16

10. Packing List ---------- 17

11. Warranty ---------- 17

⚠ Important Safety Precautions

Please read this manual carefully and use your Aiper pool cleaner in accordance with the manual instructions. Aiper is not liable for any losses or injuries caused by improper use of this device.

Please strictly follow the instructions below.

1. Do not operate your Aiper pool cleaner while people or animals are in the pool.
2. Turn the cleaner off while not in use or while performing maintenance.
3. Do not allow children to ride the Aiper pool cleaner under any circumstances. Please supervise children when they are around an operational Aiper pool cleaner.
4. Use only authorized Aiper power adapters.
5. The adapter cord should only be replaced by a qualified electrician or Aiper Customer Care.
6. It's suggested to plug the power adapter into a power strip or surge protector and not directly into an electrical outlet.
7. Ensure the charging port is dry before charging.
8. While charging, your Aiper pool cleaner should be kept in a cool place. Do not cover your Aiper pool cleaner while charging as this may cause components to overheat.
9. Do not run your Aiper pool cleaner out of the water as it may lead to overheating.
10. Only certified professionals should disassemble the sealed driving kit of your Aiper pool cleaner.
11. Do not operate your Aiper pool cleaner and pool filter simultaneously.
12. The oil sealing around the motor contains grease, which may cause a small amount of water pollution if the motor is damaged. If you believe there is a leak, stop using the unit immediately.
13. Do not pierce the shell of your Aiper pool cleaner, throw, or damage the cleaner intentionally.

FCC Statement

Note: This equipment has been tested and found to comply with the limits according to Part 15 of the FCC Rules of a Class B digital device. These limits are designed to provide reasonable protection against harmful interference in a residential installation. This equipment generates, uses, and can radiate radio frequency energy and, if not installed and used in accordance with the instructions, may cause harmful interference to radio communications or persons. However, there is no guarantee that interference will not occur in a particular installation. If this equipment does cause harmful interference to radio or television reception, the user is encouraged to try to correct the interference by one or more of the following measures:

- Reorientate or relocate the receiving antenna.
- Increase the separation between the equipment and receiver.
- Plug the equipment into an outlet on a circuit different from that to which the receiver is connected.
- Consult the manufacturer or an experienced radio/TV technician for help.
- Please note that changes or modifications of this product are not expressly approved by the party responsible for compliance (Aiper), and unauthorized modifications could void the user's authority to operate the equipment.

Compliance Declaration

This device complies with Part 15 of the FCC Rules. Operation is subject to the following two conditions: (1) this device may not cause harmful interference, and (2) this device must accept any interference received, including interference that may cause undesired operation.

Importer. Aiper Intelligent, LLC.
Address: 2700 Cumberland Parkway, Suite 350, Atlanta, Georgia 30339
Telephone: +1-866-850-0666

Please read this user manual carefully before using it.

1. Structure

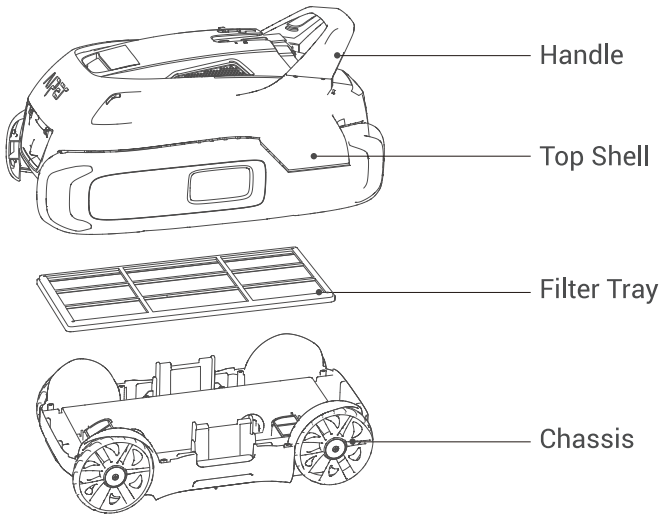



Retrieval Hook

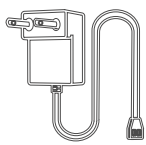

Charger

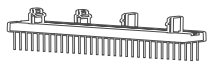

Brush

2. Specifications & Working Conditions

1. Pool Size: 1300 Sq.ft/ 120m² Flat Floor Pools
2. Charger Input: 100-240V, 50/60Hz
3. Charger Output: 12.6V/3.5A
4. Charging Time: 2.5 Hours
5. Battery Life: 110 Minutes
6. IP Grade: IPX8 Waterproof
7. Max Water Depth: 10ft (3m)
8. Motor Power: 60W
9. Battery Pack: 7800mAh
10. Battery Pack Voltage: 10.8V

PRECAUTIONS:

To work at maximum efficiency, Aiper recommends the following water conditions for your pool.

• Temperature: 50-95°F (10-35°C)
• pH Value: 7.0-7.4
• Chlorine: Maximum 4 ppm
• NaCl: Maximum 5000 ppm

3. Using Your Aiper Pool Cleaner

a. The Aiper pool cleaner was designed to clean swimming pools that have flat floors and no slopes up to 1300Sq.Ft/120m².

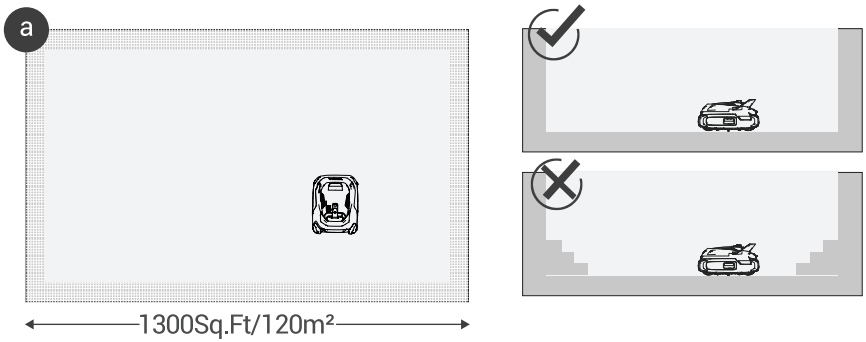

4. Installation

a. Press the brush into the designated slots at the bottom of the device.

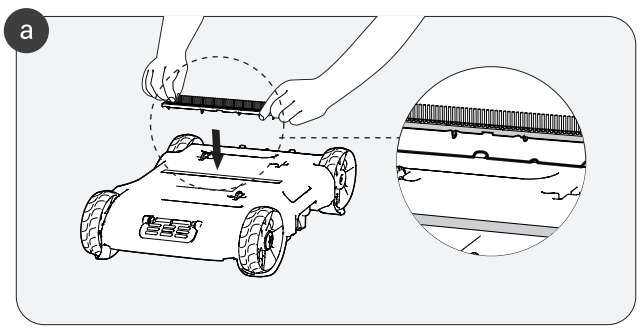

b. Fix the filter screen onto the bottom shell of the device.

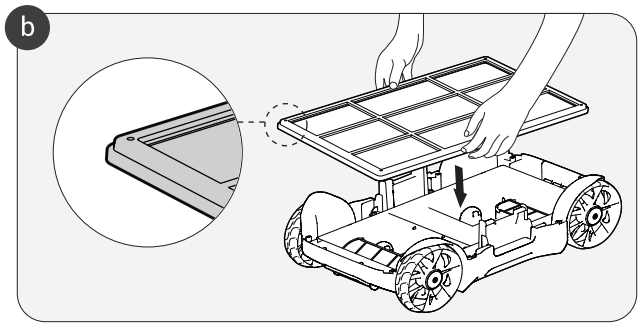

c. Align the upper shell with the chassis and press down slightly to buckle the parts together.

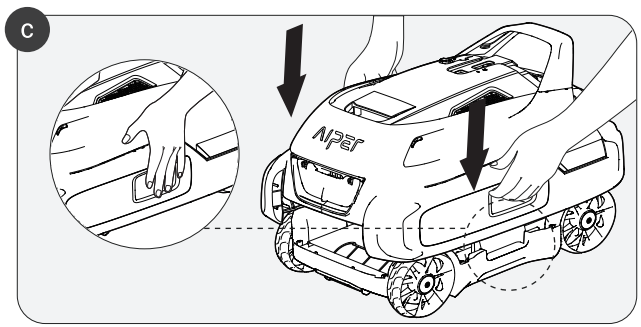

d. There are various settings available to Seagull Plus users, each tailored to clean different-sized pools more efficiently. Larger pools, those above 50m² , should extend the device's cleaning range by adjusting the lever on the inside of the device. Pools 50m² or smaller require no adjustment.

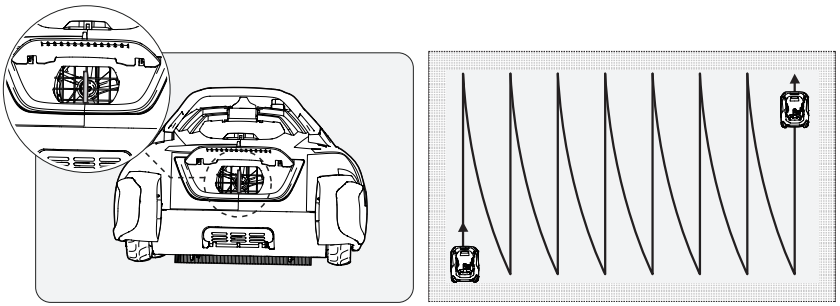

No adjustment is required

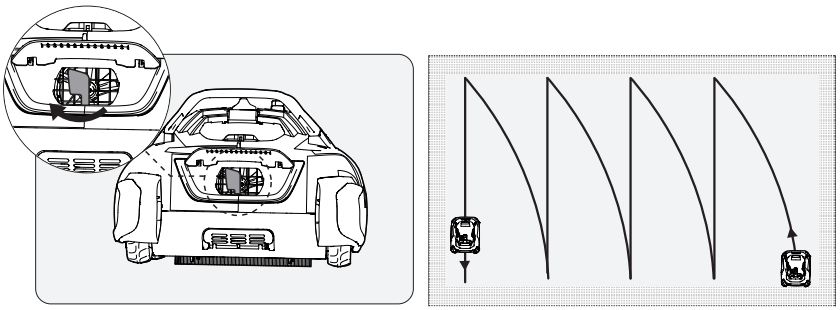

Adjust the lever to the left

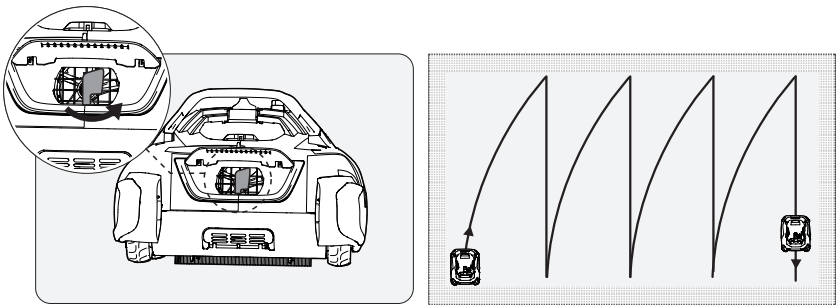

Adjust the lever to the right

5. Disassembly and Cleaning

a. Press and hold the left and right buckles of the device and lift slightly.

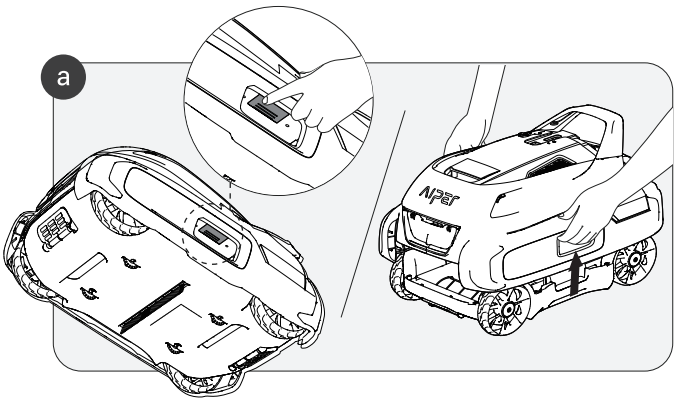

b. Lift and set aside the upper shell, then remove the filter to begin cleaning.

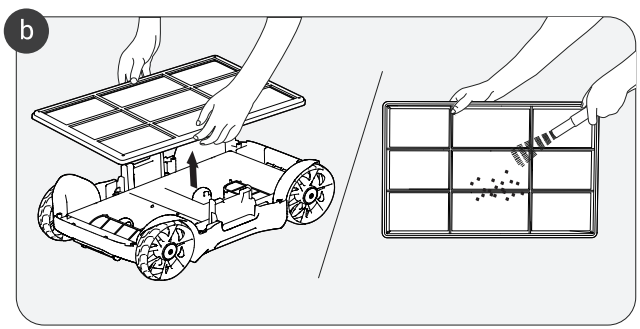

c. Empty the debris collected at the shell's bottom and rinse with water to clean the device.

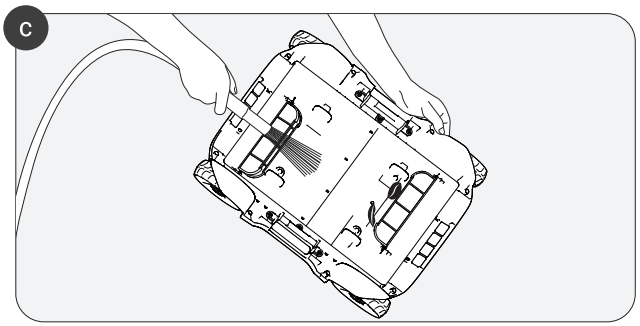

6. Operation

a. Charging

Fully charge your Aiper pool cleaner before using it to clean your pool.

- Switch off the power before charging, otherwise the device cannot be recharged, and a rapid alarm will be activated.
- Wipe dry the charging port before charging your device.

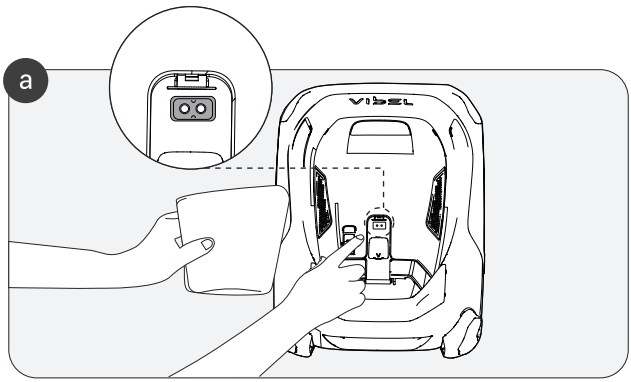

b. After assembly is complete, press the ON button. Put the device into your pool within 30 seconds, and it will begin cleaning after 10 seconds of reaching your pool's floor. If your device is not placed into water within 30 seconds, it will enter standby mode.

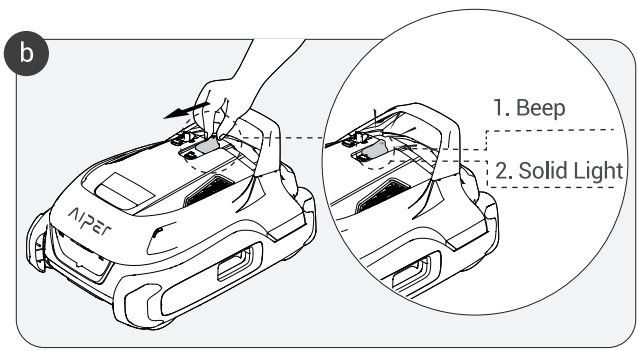

c. During its cleaning process, the device will routinely encounter walls or obstacles, turn, and continue cleaning in a new direction.

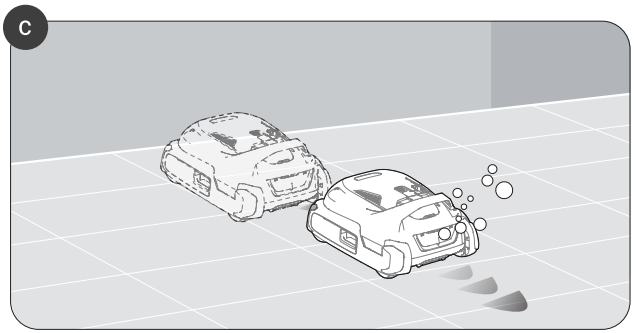

d. When the indicator turns red, the device will end its cleaning cycle and move to the pool's edge for retrieval.

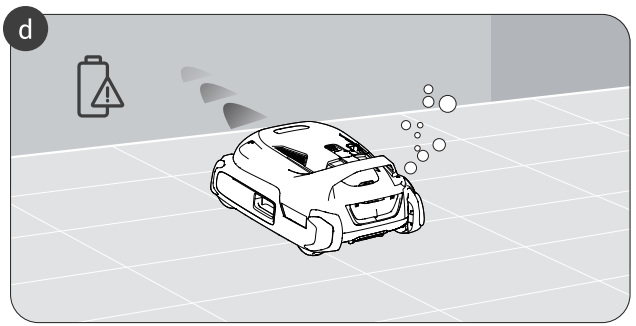

e. When the device has finished cleaning, or the battery is low, it will move to the edge of your pool for retrieval. Using the included hook, you can remove the device from your pool. The uniquely designed drainage system will flush the water from the system after being removed from your pool.

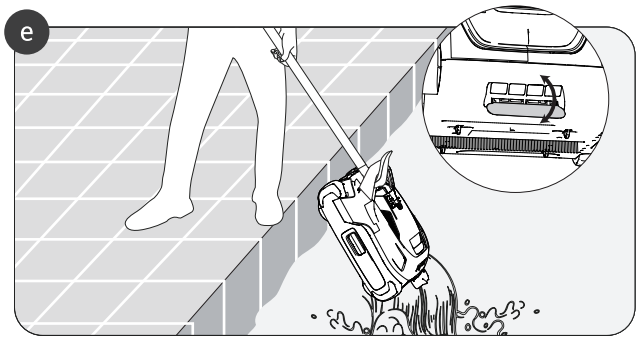

7. Installing the Rotor

a. Unscrew the top screw and install the replacement rotor .

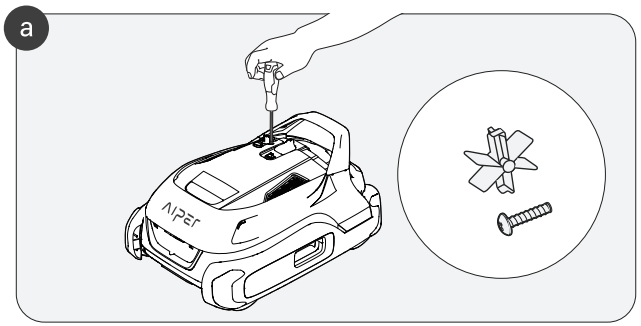

8. LED Indicator

<table>
<tr><th>Device status</th><th>Indicator Light</th><th colspan="2">Status Description</th><th>Sound Status</th></tr>
<tr><td rowspan="4">Running</td><td rowspan="4">Solid Light</td><td rowspan="4">The "ON" button displays different colors, corresponding to different levels of electrical charge.</td><td>Green: > 90%</td><td rowspan="4">When the machine is not put in the water within 30 seconds after being powered on, the light will go off, the device will “ding" and shut down.</td></tr>
<tr><td>Blue: 50-90%</td></tr>
<tr><td>Yellow: 10-50%</td></tr>
<tr><td>Red: < 10%</td></tr>
<tr><td rowspan="5">Charging</td><td rowspan="5">Pulsing Light</td><td rowspan="5">The LED indicator will display colors based on the charging status.</td><td>A green light indicates a fully charged device.</td><td rowspan="5">N/A</td></tr>
<tr><td>Green: > 90% or more</td></tr>
<tr><td>Blue: 50-90%</td></tr>
<tr><td>Yellow: 10-50%</td></tr>
<tr><td>Red: < 10%</td></tr>
<tr><td>Charging in ON Mode</td><td>Light Off</td><td colspan="2">The device fails to charge.</td><td>Continuous rapid alarm sound.</td></tr>
<tr><td>Running</td><td>Blinking Red Light</td><td colspan="2">Fault Alarm (filter screen/ motor blocked)</td><td>Continuous rapid alarm sound.</td></tr>
</table>

9. Precautions

1. The charging port is located on the top. Please turn off the machine while charging.
2. Before charging your device, check for residual moisture in or around the charging port. Ensure this area is completely dry before charging the device.
3. Place the device into the pool right side up. Do not throw, drop, or submerge the device upside down in your pool.
4. If the upper shell's rotor becomes blocked by debris, disassembly may be required before cleaning.
5. Ensure the waterproof rubber plug is securely fit into the charging port before submerging the device in water. Failure to do so may lead to an electrical shortage.
6. If customers use the device in a saltwater pool or a pool with a high pH value, Aiper recommends cleaning and wiping the device dry after each use to prevent corrosion.
7. Charging your Seagull Plus should only be done indoors, in a cool, well-ventilated area. Do not charge in direct sunlight or a high-temperature environment, as this may overheat some of the device's more sensitive internal components.
8. Please store your the device indoors or in a cool place while not in use.
9. Non-professional technicians are prohibited from disassembling the machine. Disassembly may cause irreparable damage to the entire machine and should be avoided at all costs.

10. Packing List

NO.	Name	Model	QTY(pc)
1	Cleaner	Aiper Seagull Plus	1
2	Charger	/	1
3	Retrieval Hook	/	1
4	User Manual	/	1
5	Brush	/	1

11. Warranty

This product has passed quality control and safety test conducted by our technicians.

1. This product comes with a 12-month warranty that covers your item's battery and motor from the date of purchase.
2. This warranty is voided if the product has been altered, misused, or has been repaired by unauthorized persons.
3. This warranty extends only to manufacturing defects and does not cover damage resulting from the mishandling of the product by the owner.
4. The order number or record of purchase must be presented at the request of any repair claim during the warranty period.

Merci d'avoir choisi Aiper.

Vous avez à présent rejoint une famille de millions de personnes qui ont déjà fait confiance à Aiper pour l'entretien de leur piscine et qui profitent de la commodité d'une piscine parfaitement propre.

Ce manuel d'utilisation vous aidera à entretenir votre appareil Aiper et à vous assurer qu'il fonctionne au maximum de son efficacité pendant des années. Veuillez prendre quelques instants pour le lire.

Veuillez consulter notre site Internet à l'adresse www.Aiper.com et vous adresser à notre service clientèle pour obtenir de l'aide ou de plus amples informations.

Service clientèle d'Aiper :

US Toll-Free: 1-866-850-0666
Email: Service@Aiper.com
Facebook: @AiperOfficial

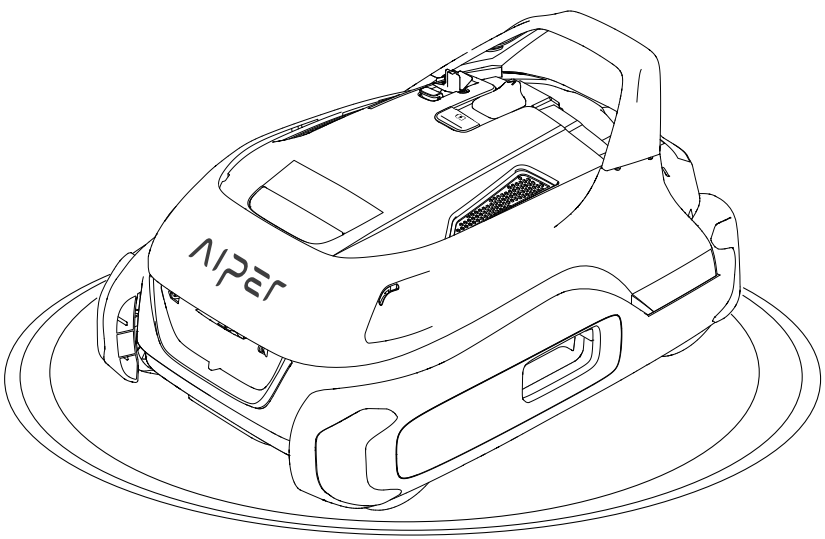

Français

SOMMAIRE

Précautions de sécurité importantes ---------- 20
1. Structure ---------- 22
2. Spécifications & Conditions De Travail ---------- 23
3. Utilisation de votre nettoyeur de piscine Aiper -- 24
4. Installation ---------- 24
5. Démontage et nettoyage ---------- 27
6. Opération ---------- 29
7. Installation du rotor ---------- 31
8. LED Indicator ---------- 32
9. Précautions à prendre ---------- 33
10. Liste de colisage ---------- 34
11. Garantie ---------- 34

⚠ Précautions de sécurité importantes

Veuillez lire attentivement ce manuel et utiliser votre unité Aiper conformément aux instructions du manuel. Les pertes ou blessures causées par une utilisation incorrecte de cet appareil ne sauraient engager la responsabilité de Aiper.

Veuillez suivre strictement les instructions ci-dessous.

1. Ne pas faire pas fonctionner votre appareil Aiper lorsque des personnes ou des animaux sont dans la piscine.
2. Éteignez l'appareil lorsqu'il n'est pas utilisé ou lorsqu'il est en cours d'entretien.
3. Ne laisser en aucun cas les enfants monter sur l'unité Aiper. Veuillez surveiller les enfants lorsqu'ils se trouvent à proximité d'une unité Aiper en fonctionnement.
4. Ne pas utiliser d'autres adaptateurs de courant que ceux autorisés par Aiper.
5. Le cordon de l'adaptateur ne doit être remplacé que par un électricien qualifié ou par le service clientèle de Aiper.
6. Il est suggéré de brancher l'adaptateur d'alimentation dans une multiprise ou un protecteur de surtension et non directement dans une prise électrique.
7. Assurez-vous que le port de charge est sec avant de le charger.
8. Pendant la charge, votre unité Aiper doit être conservée dans un endroit frais. Ne couvrez pas votre unité Aiper pendant la charge, car cela pourrait entraîner une surchauffe des composants.
9. Ne faites pas fonctionner votre unité Aiper hors de l'eau car cela peut entraîner une surchauffe.
10. Seuls des professionnels certifiés doivent démonter le kit de conduite scellé de votre unité Aiper.
11. Ne faites pas fonctionner votre unité Aiper et le filtre de la piscine simultanément.
12. Le joint d'huile autour du moteur contient de la graisse, susceptible de provoquer une petite pollution de l'eau si le moteur est endommagé. Arrêtez immédiatement d'utiliser l'appareil si vous pensez qu'il y a une fuite.e. Faites sortir l'appareil de la piscine en plaçant le fond de l'appareil Aiper face au mur.
13. Ne percez pas la coque de votre unité Aiper, ne la jetez pas et n'endommagez pas l'aspirateur intentionnellement.

Déclaration de la FCC

Remarque: Cet équipement a été testé et jugé conforme aux limites conformément à la partie 15 des règles de la FCC d'un appareil numérique de classe B. Ces restrictions sont conçues pour fournir une protection raisonnable contre les interférences nuisibles dans une installation résidentielle. Cet équipement génère, utilise et peut émettre de l'énergie de fréquence radio et, s'il n'est pas installé et utilisé conformément aux instructions, peut causer des interférences nuisibles aux communications radio ou aux personnes. Cependant, il n'y a aucune garantie que des interférences ne se produiront pas dans une installation particulière. Si cet équipement provoque des interférences nuisibles à la réception de la radio ou de la télévision, l'utilisateur est invité à essayer de corriger ces interférences par l'une ou plusieurs des mesures suivantes :

- Réorientez ou déplacez l'antenne de réception.
- Augmenter la distance entre l'équipement et le récepteur.
- Brancher l'équipement dans une prise sur un circuit différent de celui auquel le récepteur est connecté.
- Consulter le fabricant ou un technicien radio/TV expérimenté pour obtenir de l'aide.
- Veuillez noter que les changements ou les modifications de ce produit ne sont pas expressément approuvés par la partie responsable de la conformité (Aiper), et que les modifications non autorisées peuvent annuler l'autorisation de l'utilisateur à utiliser l'équipement.

Déclaration de conformité

Cet appareil est conforme à la partie 15 des règles de la FCC. Son fonctionnement est soumis aux deux conditions suivantes : (1) cet appareil ne doit pas causer d'interférences nuisibles, et (2) cet appareil doit accepter toute interférence reçue, y compris les interférences pouvant causer un fonctionnement indésirable.

Importateur. Aiper Intelligent, LLC.
Adresse: 2700 Cumberland Parkway, Suite 350, Atlanta, Georgia 30339
Telephone: +1-866-850-0666

Veuillez lire attentivement ce manuel d'utilisation avant de l'utiliser.

1. Structure

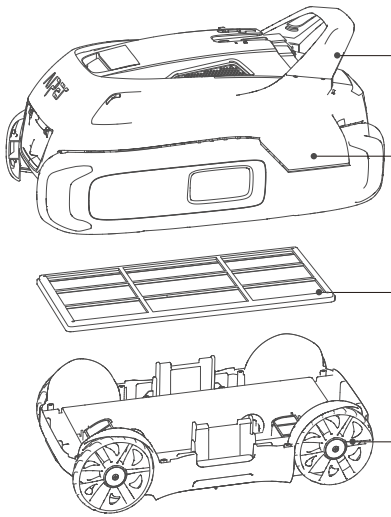



Crochet de récupération

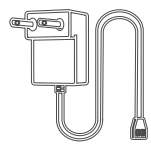

Chargeur

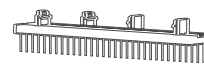

Brosser

2. Spécifications & Conditions De Travail

1. Taille de la piscine: 1300 Sq.ft/ 120 m² Piscines à fond plat
2. Entrée du chargeur: 100~240V, 50/60Hz
3. Sortie du chargeur: 12.6V/3.5A
4. Temps de charge: 2.5 heures
5. Autonomie de la batterie: 110 minutes
6. Grade IP: IPX8 étanche
7. Profondeur maximale de l'eau: 10ft(3m)
8. Puissance du moteur: 60W
9. Batterie: 7800mAh
10. Tension de la batterie: 10,8V

PRÉCAUTIONS :

Pour un rendement maximal, Aiper recommande les conditions d'eau suivantes pour votre piscine.

• Température: 50-95°F (10-35°C)
• Valeur du pH: 7.0-7.4
• Chlore: Maximum 4 ppm
• NaCl: Maximum 5000 ppm

3. Utilisation de votre nettoyeur de piscine Aiper

a. Le nettoyeur de piscine Aiper a été conçu pour nettoyer les piscines qui ont des sols plats et sans pente jusqu'à 1300 pieds carrés/120 m².

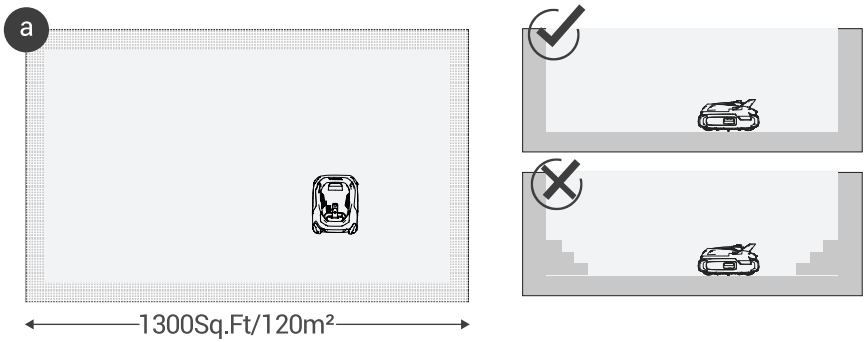

4. Installation

a. Enfoncez la brosse dans les fentes prévues à cet effet au bas de l'appareil.

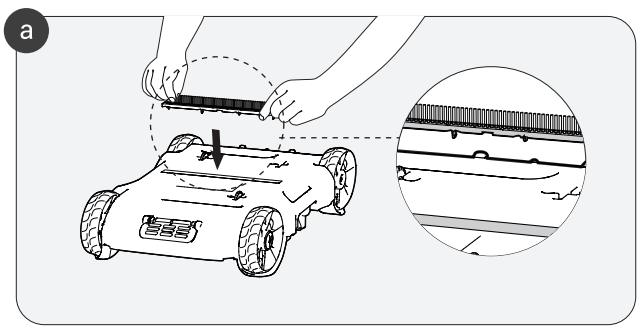

b. Fixez l'écran filtrant sur la coque inférieure de l'appareil.

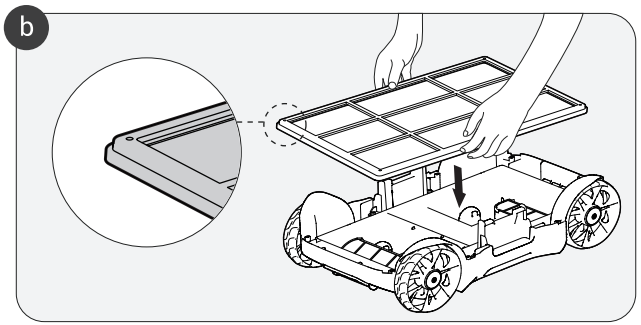

c. Alignez la coque supérieure avec la boucle de la coque inférieure et appuyez légèrement dessus.

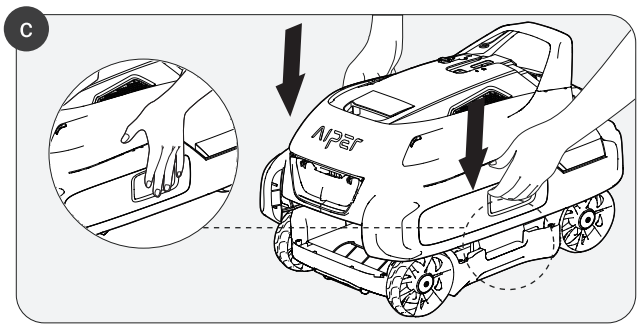

d. Plusieurs réglages sont disponibles pour les utilisateurs de Seagull Plus, chacun étant conçu pour nettoyer plus efficacement des piscines de dimensions différentes. Les piscines plus grandes, celles de plus de 50m², doivent étendre la plage de nettoyage de l'appareil en réglant le levier situé à l'intérieur de l'appareil. Les piscines de 50 m² ou moins ne nécessitent aucun réglage.

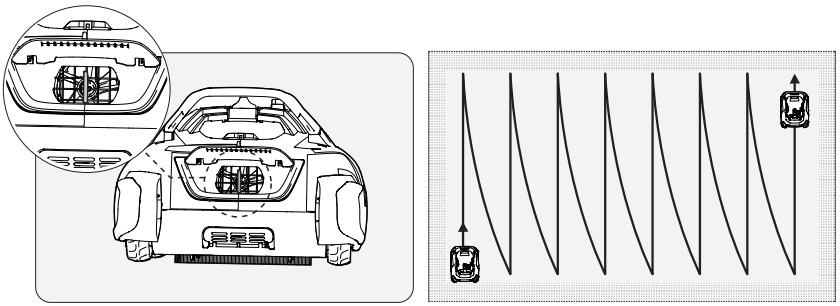

Aucun réglage n'est nécessaire

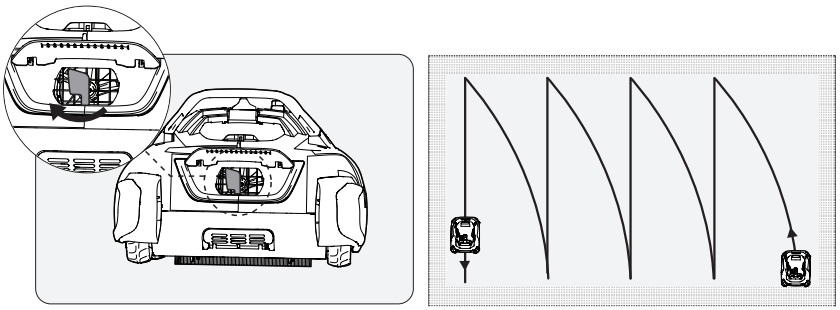

Régler le levier vers la gauche

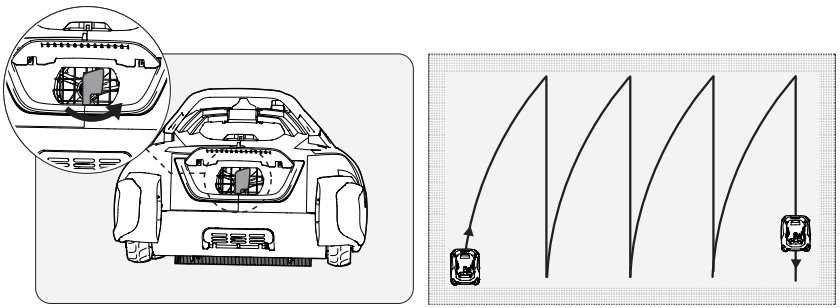

Régler le levier vers la droite

5. Démontage et nettoyage

a. Appuyez et maintenez les boucles gauche et droite de la machine, puis soulevez-les légèrement.

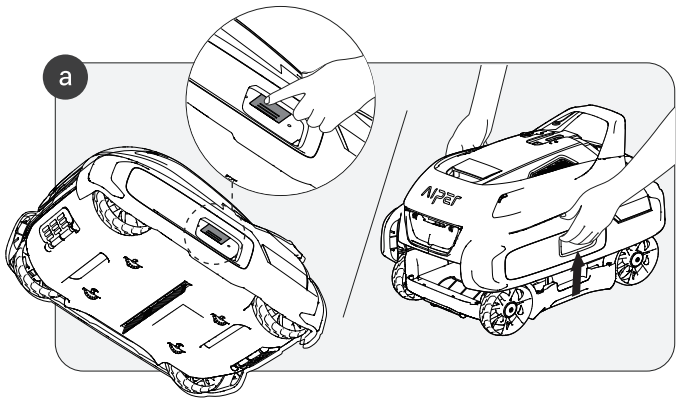

b. Retirez la coque supérieure, puis retirez le filtre et nettoyez-le.

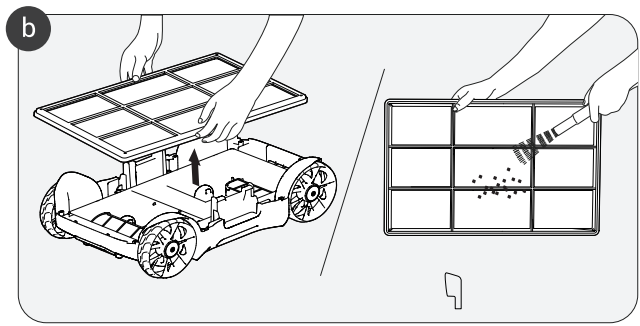

c. Videz les débris recueillis au fond de la coquille et rincez à l'eau pour nettoyer l'appareil.

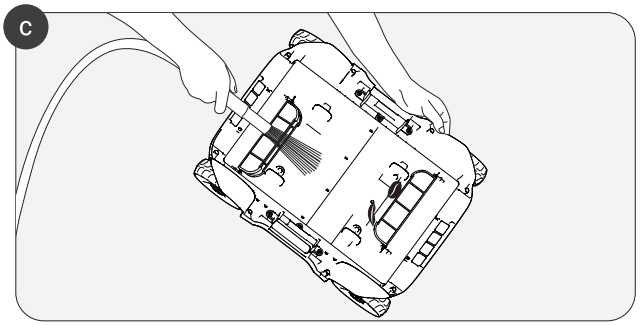

6. Opération

a. Chargement

Chargez complètement le nettoyeur avant de nettoyer votre piscine.

- Mettez l'appareil hors tension avant de le recharger, sinon il ne pourra pas être rechargé et une alarme rapide sera activée.
- Nettoyez et séchez le port de charge avant de le brancher.

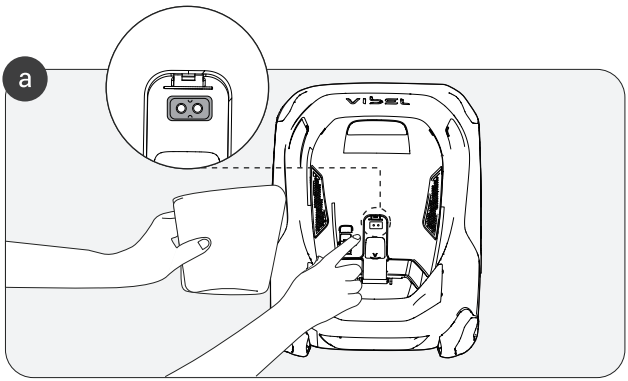

b. Une fois l'assemblage complété, appuyez sur le bouton MARCHE. Placer l'appareil dans votre piscine dans les 30 secondes, et il commencera à nettoyer 10 secondes après avoir atteint le fond de la piscine. Dans le cas où votre appareil n'est pas placé dans l'eau dans les 30 secondes, il saisira le mode veille.

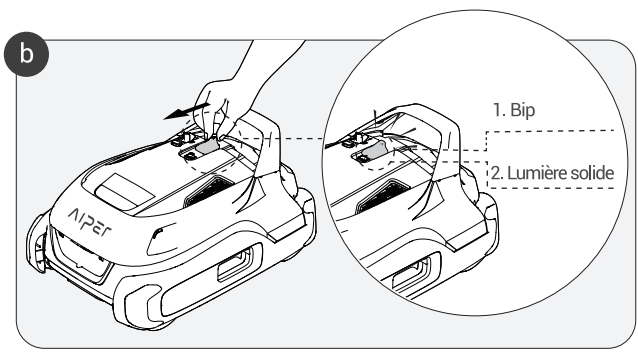

c. Au cours de son processus de nettoyage, l'appareil rencontre régulièrement des murs ou des obstacles, se retourne et continue le nettoyage dans une nouvelle direction.

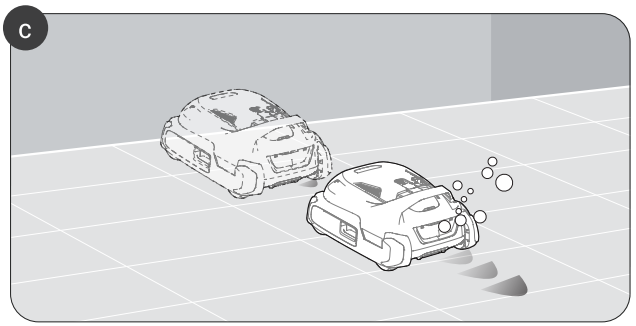

d. Lorsque l'indicateur devient rouge, l'appareil termine son cycle de nettoyage et se déplace vers le bord de la piscine pour être récupéré.

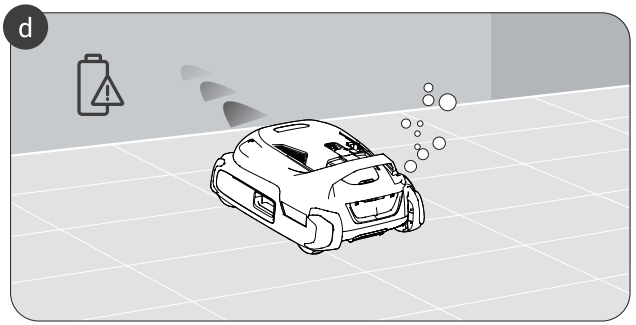

e. Une fois que l'appareil a fini de nettoyer, ou que la batterie est faible, il progresse vers le bord de la piscine pour être récupéré. À l'aide du crochet inclus, vous pouvez enlever l'appareil de votre piscine. Le système de drainage de conception unique évacuera l'eau du système après l'avoir enlevé de votre piscine.

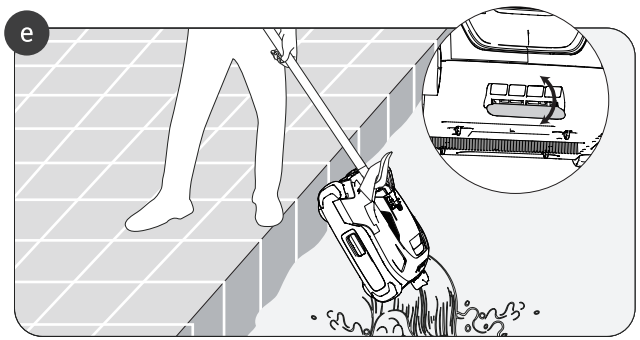

7. Installation du rotor

a. Dévissez la vis supérieure et installez la roue de remplacement.

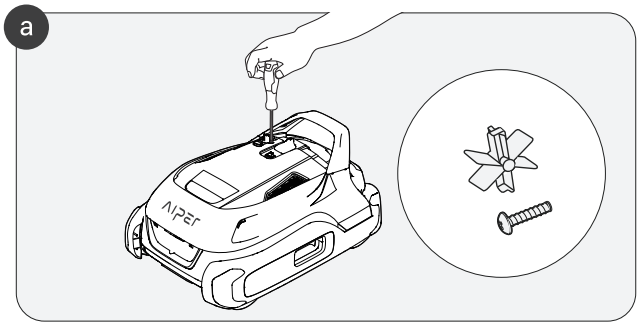

8. Indicateur LED

État du dispositif	Voyant lumineux	Description du statut		État du son
Fonctionnement	Lumière solide	Le bouton « ON » affiche différentes couleurs, correspondant à différents niveaux de charge électrique.	Grün: > 90 %	Si l'appareil n'est pas mis dans l'eau dans les 30 secondes suivant sa mise sous tension, le voyant s'éteint, l'appareil fait « ding » et s'arrête.
			Blau: 50-90%	
			Gelb: 10-50%	
			Rot: < 10%	
Chargement	Lumière pulsée	L'indicateur LED affiche des couleurs en fonction de l'état de charge.	Ein grünes Licht zeigt an, dass das Gerät vollständig geladen ist.	S.O.
			Grün: > 90 % or more	
			Blau: 50-90%	
			Gelb: 10-50%	
			Rot: < 10%	
Chargement en mode ON	Lumière éteinte	L'appareil ne se charge pas.		Alarme sonore rapide et continue.
Fonctionnement	Lumière rouge clignotante	Alarme de défaillance (tamis de filtre/moteur bloqué)		Alarme sonore rapide et continue.

9. Précautions à prendre

1. Le port de charge est situé sur le dessus. Veuillez éteindre l'appareil pendant le chargement.
2. Avant de charger votre appareil, vérifiez l'absence d'humidité résiduelle à l'intérieur ou autour du port de chargement. Assurez-vous que cette zone est complètement sèche avant de charger l'appareil.
3. Placez l'appareil dans la piscine, côté droit vers le haut. Ne pas jeter, laisser tomber ou immerger l'appareil à l'envers dans votre piscine.
4. Dans le cas où le rotor de la coque supérieure est bloqué par des débris, il peut être nécessaire de le démonter avant de le nettoyer.
5. Assurez-vous que le bouchon en caoutchouc étanche est bien inséré dans le port de charge avant d'immerger l'appareil dans l'eau. Le non-respect de cette consigne peut entraîner une pénurie d'électricité.
6. Dans le cas où les clients utilisent l'appareil dans une piscine d'eau salée ou une piscine avec une valeur de pH élevée, Aiper recommande de nettoyer et d'essuyer l'appareil après chaque utilisation afin d'éviter la corrosion.
7. Le chargement de votre Seagull Plus doit être effectué uniquement à l'intérieur, dans un endroit frais et bien ventilé. Ne chargez pas l'appareil en plein soleil ou dans un environnement à haute température, car cela pourrait faire surchauffer certains des composants internes les plus sensibles de l'appareil.
8. Veuillez ranger votre appareil à l'intérieur ou dans un endroit frais lorsque vous ne l'utilisez pas.
9. Il est interdit aux techniciens non professionnels de démonter la machine. Le démontage peut causer des dommages irréparables à l'ensemble de la machine et doit être évité à tout prix.

10. Liste de colisage

N°	Nom	Modèle	QTE (pc)
1	Nettoyeur	Aiper Seagull Plus	1
2	Chargeur	/	1
3	Crochet de récupération	/	1
4	Manuel d'utilisation	/	1
5	Brosser	/	1

11. Garantie

Ce produit a passé le contrôle de qualité et le test de sécurité effectués par nos techniciens.

1. Ce produit est accompagné d'une garantie de 12 mois qui couvre la batterie et le moteur de votre article à partir de la date d'achat.
2. Cette garantie est annulée si le produit a été modifié, mal utilisé ou a été réparé par des personnes non autorisées.
3. Cette garantie s'applique uniquement aux défauts de fabrication et ne couvre pas les dommages résultant d'une mauvaise manipulation du produit par le propriétaire.
4. Le numéro de commande ou la preuve d'achat doit être présenté à la demande de toute réclamation de réparation pendant la période de garantie.

Gracias por elegir Aiper.

Usted acaba de unirse a una numerosa familia de millones de personas que ya han depositado su confianza en Aiper para el cuidado de sus piscinas. Esta gran comunidad ya está disfrutando de la comodidad que tener una piscina inmaculada ofrece.

Este manual de usuario le ayudará a cuidar su Aiper y a garantizar que funcione con la máxima eficacia durante años. Tómese unos minutos para leerlo.

Si tiene alguna pregunta, visite nuestro sitio web en www.Aiper.com y póngase en contacto con nuestro equipo de atención al cliente para obtener asistencia o más información.

Servicio de atención al cliente de Aiper:

US Toll-Free: 1-866-850-0666
Email: Service@Aiper.com
Facebook: @AiperOfficial

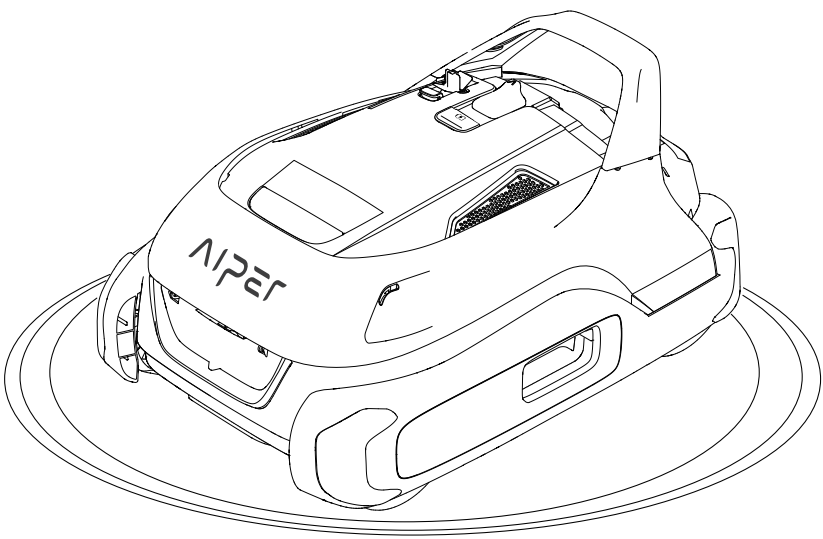

Español

TABLA DE CONTENIDO

Precauciones de seguridad importantes ---------- 37
1. Estructura ---------- 39
2. Especificaciones y Condiciones de Trabajo ---- 40
3. Uso del limpiafondos Aiper ---------- 41
4. Instalación ---------- 41
5. Desarmado y limpieza ---------- 44
6. Operación ---------- 46
7. Instalación del rotor ---------- 48
8. LED Indicator ---------- 49
9. Precauciones ---------- 50
10. Lista de empaque ---------- 51
11. Garantía ---------- 51

⚠ Precauciones de seguridad importantes

Lea atentamente este manual y utilice su Aiper de acuerdo con las instrucciones del manual. Aiper no se hace responsables de las pérdidas o lesiones causadas por el uso inadecuado de este dispositivo.

Siga estrictamente las siguientes instrucciones.

1. No haga funcionar su unidad Aiper mientras haya personas o animales en la piscina.
2. Apague el limpiafondos cuando no esté en uso o mientras realice el mantenimiento.
3. No deje que los niños se suban al Aiper. Supervíselos cuando éstos estén cerca de una unidad Aiper.
4. Utilice únicamente adaptadores de corriente autorizados por Aiper.
5. El cable del adaptador sólo debe ser cambiado por un electricista calificado o por el servicio de atención al cliente de Aiper.
6. Le sugerimos conectar el adaptador de corriente a una regleta o protector de sobretensión y no directamente a una toma de corriente.
7. Asegúrese de que el puerto de carga esté seco antes de cargarlo.
8. Durante la carga, mantenga su Aiper en un lugar fresco. No cubra su Aiper mientras lo carga, ya que esto puede causar que los componentes se sobrecalienten.
9. No haga funcionar su Aiper fuera del agua ya que puede provocar un sobrecalentamiento.
10. Sólo los profesionales certificados deben desmontar el kit conductor sellado de su unidad Aiper.
11. No haga funcionar su Aiper y el filtro de la piscina de manera simultánea.
12. El sello de combustible alrededor del motor contiene grasa, lo que podría contaminar levemente el agua si el motor se daña. Si cree que hay una pérdida, deje de usar de inmediato.e. Levante de la pileta con la parte inferior del Aiper apuntando hacia la pared.
13. No perfore la carcasa de su Aiper, ni tire o dañe el limpiafondos intencionadamente.

Declaración de la FCC

Nota: Este equipo ha sido probado y cumple con las disposiciones establecidas según la parte 15 de las reglas de la FCC de para los dispositivos digitales de clase B. Estas disposiciones han sido elaboradas para proporcionar una protección razonable contra las interferencias perjudiciales en una instalación residencial. Este equipo genera, utiliza y puede irradiar energía de radiofrecuencia y, si no se instala y utiliza de acuerdo con las instrucciones, puede causar interferencias perjudiciales para las comunicaciones de radio o las personas. Sin embargo, no se puede garantizar que no se produzcan interferencias en una instalación concreta. Si este equipo causa interferencias perjudiciales en la recepción de radio o televisión, se recomienda al usuario que intente corregir las interferencias mediante una o varias de las siguientes medidas:

- Reorientar o reubicar la antena receptora.
- Aumentar la separación entre el equipo y el receptor.
- Enchufar el equipo en una toma de corriente de un circuito diferente al que está conectado el receptor.
- Consultar al fabricante o a un técnico de radio/televisión experimentado para obtener ayuda.
- Tenga en cuenta que los cambios o modificaciones a este producto no están expresamente aprobados por la parte responsable del cumplimiento (Aiper), y las modificaciones hechas sin autorización podrían anular la autoridad del usuario para utilizar el equipo.

Declaración de conformidad

Este dispositivo cumple con la parte 15 de las reglas de la FCC. Su funcionamiento está sujeto a las dos condiciones siguientes: (1) este dispositivo no puede causar interferencias perjudiciales, y (2) este dispositivo debe aceptar cualquier interferencia recibida, incluidas las que puedan causar un funcionamiento no deseado.

Importador. Aiper Intelligent, LLC.
Dirección: 2700 Cumberland Parkway, Suite 350, Atlanta, Georgia 30339
Teléfono: +1-866-850-0666

Lea atentamente el Manual del Usuario antes de usarlo.

1. Estructura

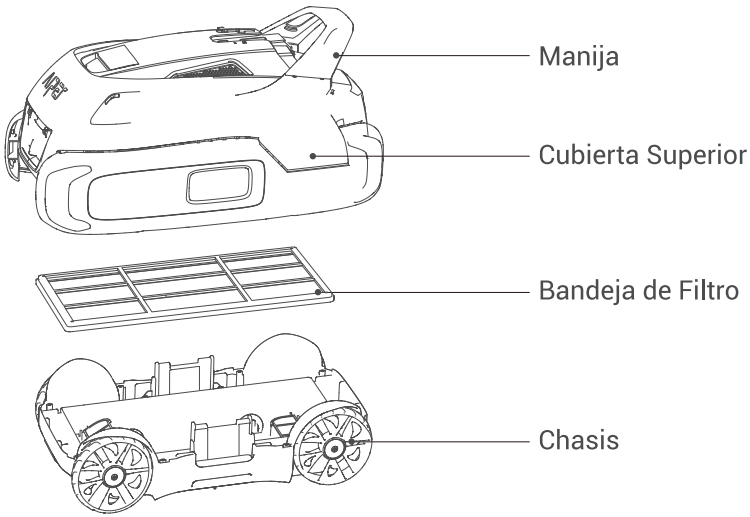



Gancho

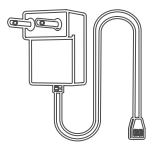

Cargador

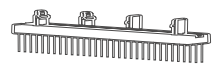

Cepillo

2. Especificaciones y Condiciones de Trabajo

1. Tamaño de la piscina: 1300pies cuadrados/120m² en piscinas de suelo plano
2. Entrada del Cargador: 100~240V, 50/60Hz
3. Salida del Cargador: 12.6V/3.5A
4. Tiempo de Carga: 2.5 horas
5. Duración de la batería: 110 minutos
6. Grado IP: IPX8 Sumergible
7. Profundidad Máxima del Agua: 10 pies (3 m)
8. Potencia del motor: 60W
9. Paquete de batería: 7800mAh
10. Voltaje de la batería: 10,8 V

PRECAUCIONES:

Para que trabaje con la máxima eficiencia, Aiper recomienda las siguientes condiciones del agua para la piscina.

• Temperatura: 50-95°F (10-35°C)
• Valor de pH: 7,0-7,4
• Cloro: Máximo 4 ppm
• NaCl: Máximo 5000 ppm

3. Uso del limpiafondos Aiper

a. El limpiador de piscinas Aiper ha sido diseñado para limpiar piscinas con suelo plano y sin desniveles hasta con un tamaño de 1300 pies cuadrados/120m².

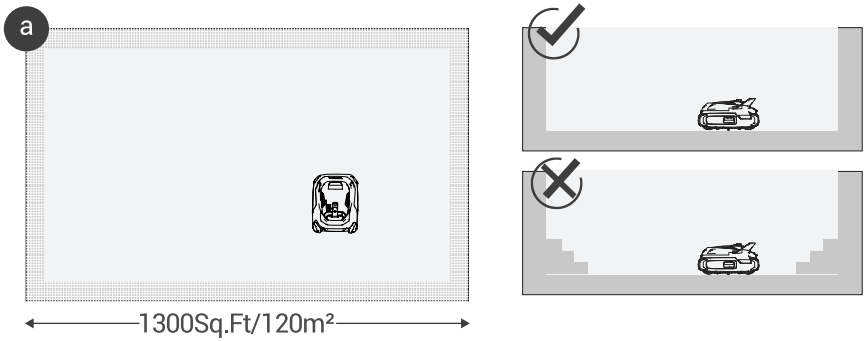

4. Instalación

a. Apriete el cepillo en las ranuras de la parte inferior del dispositivo.

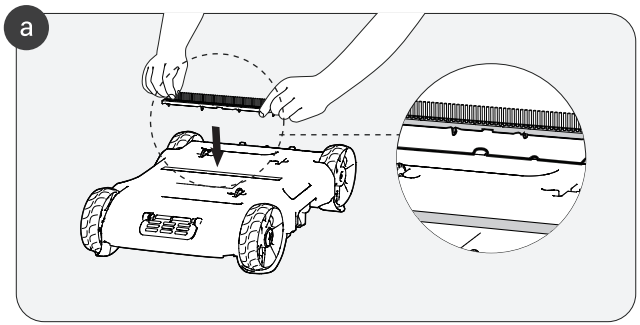

b. Fije la pantalla del filtro en la carcasa inferior del aparato.

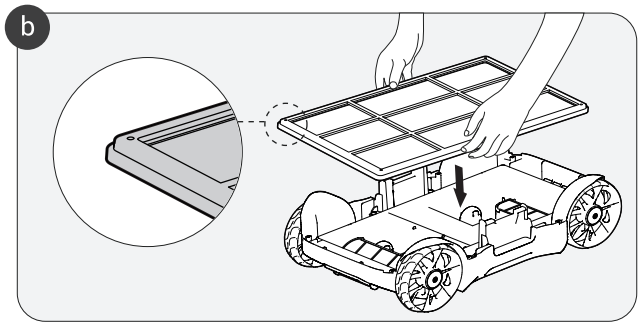

c. Alinee la carcasa superior con la hebilla de la carcasa inferior y presione ligeramente hacia abajo.

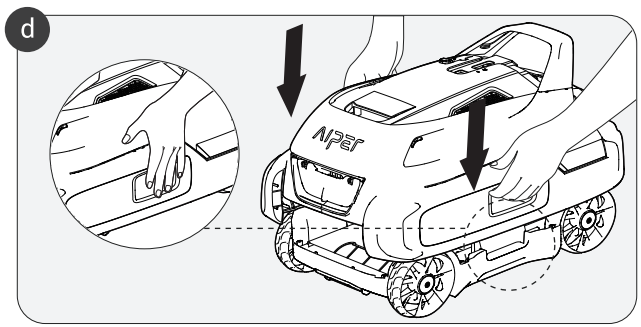

d. Existen varias configuraciones disponibles a los usuarios de Seagull Plus, cada una diseñada personalmente para limpiar piscinas de diferentes tamaños de forma más eficiente. Las piscinas más grandes, aquellas mayores de 50m², deben extender el alcance de limpieza del aparato ajustando la palanca en el interior del aparato. Las piscinas de 50m² o menores no requieren ajuste.

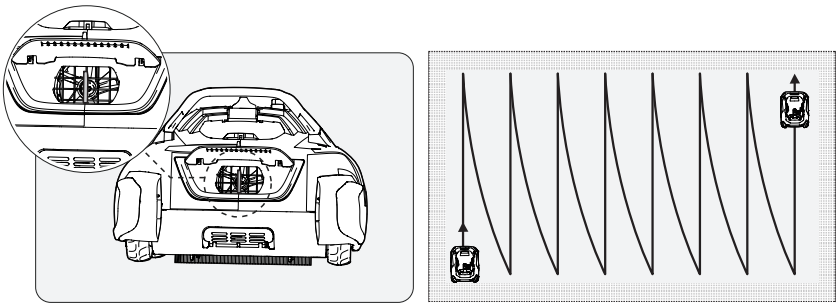

No es necesario ningún ajuste

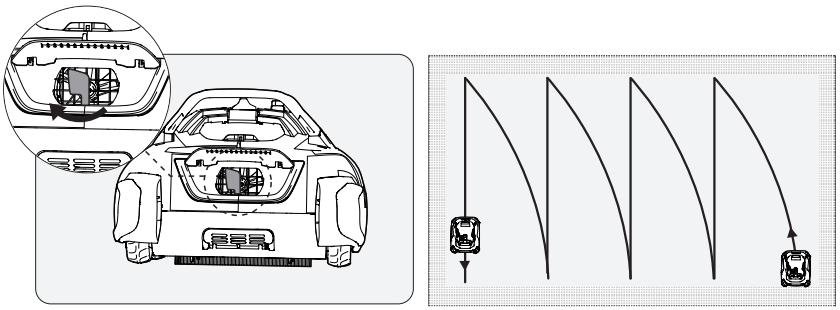

Ajuste la palanca a la izquierda

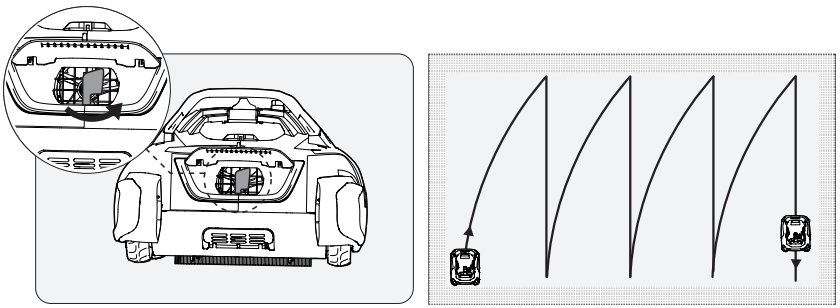

Ajuste la palanca a la derecha

5. Desarmado y limpieza

a. Mantenga presionadas las hebillas izquierda y derecha de la máquina, y luego levántelas ligeramente.

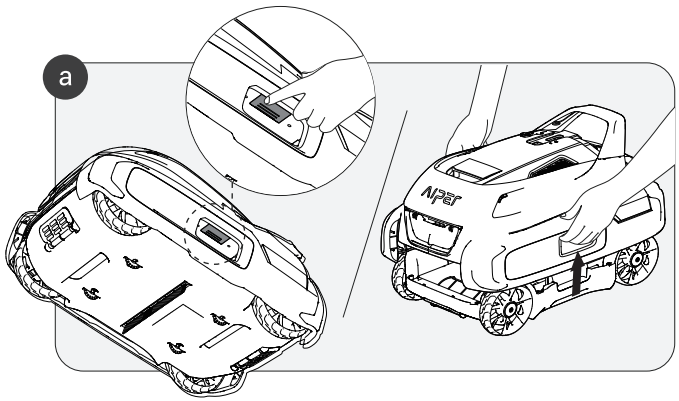

b. Saque la carcasa superior, luego el filtro, y límpielo.

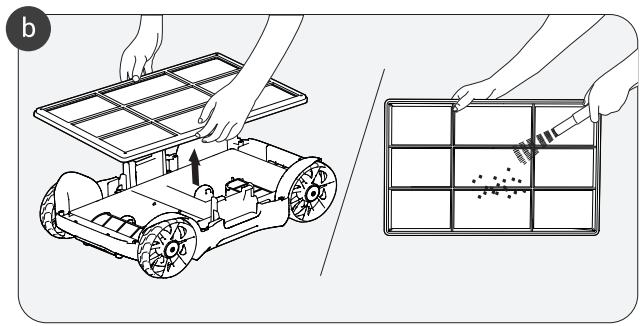

c. Vacíe los residuos recogidos en el fondo de la carcasa y enjuague con agua.

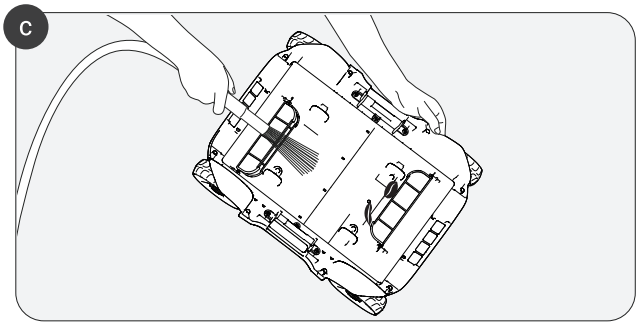

6. Operación

a. Carga

Cargue completamente su limpiador de piscinas Aiper antes de usarlo para limpiar su piscina.

- Apague la fuente de alimentación antes de cargarlo; en caso contrario, no se puede Volver a cargar el aparato y se activará una alarma rápida.
- Limpie y seque el puerto de carga antes de enchufarlo para que se seque.

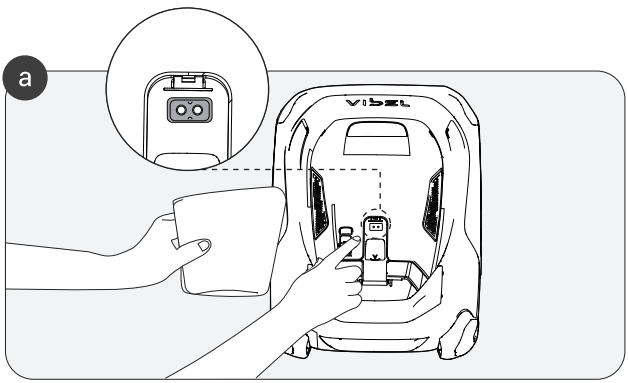

b. Una vez que se complete el montaje, pulse el botón ON. Coloque el aparato en la piscina en 30 segundos y empezará a limpiar después de 10 segundos de llegar al suelo de la piscina. Si el aparato no se coloca en el agua en 30 segundos, entrará en modo en espera.

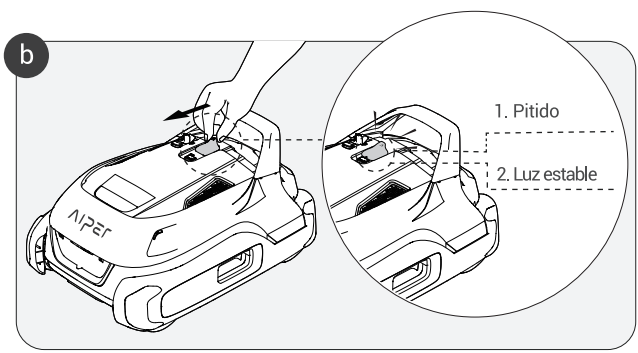

c. Durante la limpieza, a menudo, el aparato encontrará paredes u obstáculos, girará y continuará limpiando en una nueva dirección.

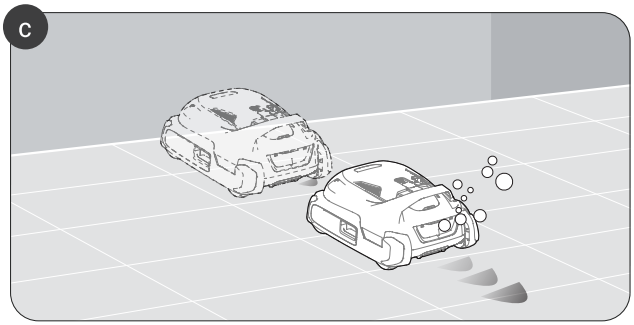

d. Cuando el indicador se ponga en rojo, el aparato habrá terminado su ciclo de limpieza y se desplazará hasta el borde de la piscina para ser recogido.

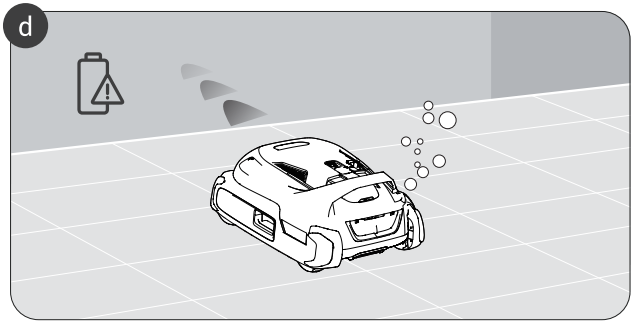

e. Cuando el aparato haya terminado la limpieza o la batería está muy baja, se moverá al borde de la piscina para su recuperación. Usando el gancho que se incluye, puede retirar el aparato de la piscina. El sistema de drenaje de diseño único irrigará agua del sistema una vez que se retire de la piscina.

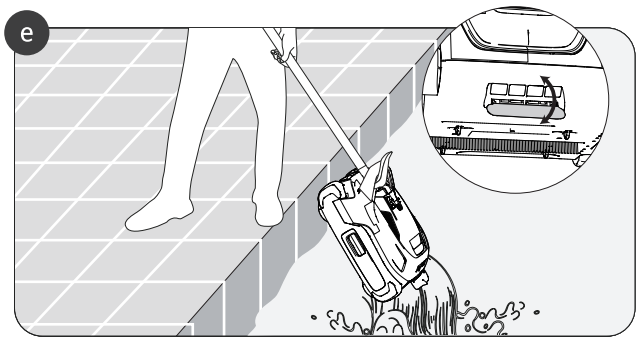

7. Instalación del rotor

a. Desatornille el tornillo superior e instale el impulsor de reemplazo.

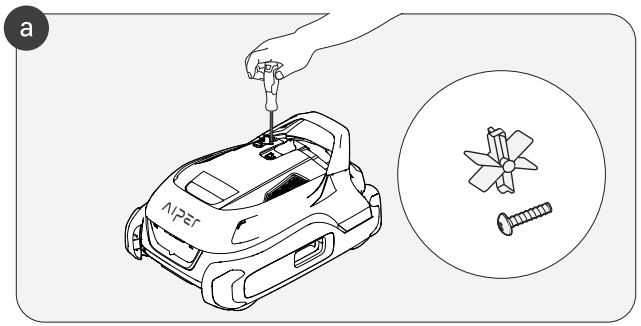

8. Indicador LED

<table>
<tr><th>Estado del dispositivo</th><th>Luz indicadora</th><th colspan="2">Descripción del estado</th><th>Stato del suono</th></tr>
<tr><td rowspan="4">En funcionamiento</td><td rowspan="4">Luz estable</td><td rowspan="4">El botón "Encendido" muestra diferentes colores, correspondientes a los diferentes niveles de carga.</td><td>Verde: > 90%</td><td rowspan="4">Si la máquina no se pone en el agua en los 30 segundos siguientes a su encendido, la luz se apagará, emitirá un pitido y se apagará.</td></tr>
<tr><td>Azul: 50-90%</td></tr>
<tr><td>Amarillo: 10-50%</td></tr>
<tr><td>Rojo: < 10%</td></tr>
<tr><td rowspan="5">Cargando</td><td rowspan="5">Luz intermitente</td><td rowspan="5">El indicador LED mostrará los diferentes colores según el estado de carga.</td><td>La luz verde indica que el dispositivo se ha cargado por completo.</td><td rowspan="5">N/D</td></tr>
<tr><td>Verde: > 90% o más</td></tr>
<tr><td>Azul: 50-90%</td></tr>
<tr><td>Amarillo: 10-50%</td></tr>
<tr><td>Rojo: < 10%</td></tr>
<tr><td>Carga en modo encendido</td><td>Luz apagada</td><td colspan="2">El dispositivo no se carga.</td><td>Sonido de alarma rápido y continuo.</td></tr>
<tr><td>En funcionamiento</td><td>Luz roja parpadeante</td><td colspan="2">Alarma de fallo (pantalla del filtro / motor bloqueados)</td><td>Sonido de alarma rápido y continuo.</td></tr>
</table>

9. Precauciones

1. El puerto de carga se encuentra en la parte superior. Apague la máquina mientras se carga.
2. Antes de cargar el aparato, compruebe la humedad residual en o alrededor del puerto de carga. Asegúrese de que esta área está completamente seca antes de cargar el aparato.
3. Coloque el aparato en la piscina con el lado derecho hacia arriba. No tire, deje caer o sumerja el dispositivo al revés.
4. Si la protección superior del rotor se bloquea, puede que sea necesario desmontarlo antes de limpiarlo.
5. Antes de sumergir el aparato, asegúrese de que el tapón de goma resistente al agua esté bien colocado en el puerto de carga. Si no lo hace, puede provocar un corte eléctrico.
6. Si los clientes usan el aparato en una piscina de agua salada o en una piscina con un valor de pH alto, Aiper recomienda limpiar y secar el aparato después de cada uso para evitar la corrosión.
7. La carga de su Seagull Plus sólo debe realizarse bajo techo, en una zona fresca y bien ventilada. No cargue el dispositivo bajo la luz directa del sol o en un entorno de alta temperatura, ya que esto podría sobrecalentar algunos de sus componentes internos más sensibles.
8. Guarde su el dispositivo en el interior o en un lugar fresco mientras no esté en uso.
9. Los técnicos no profesionales tienen prohibidos desmontar el aparato. Su desmontaje puede causar daños irreparables en toda la máquina; evite esto a toda costa.

10. Lista de empaque

NO.	Nombre	Modèle	CANTIDAD (pieza)
1	Limpiador	Aiper Seagull Plus	1
2	Cargador	/	1
3	Gancho de recuperación	/	1
4	Manual del Usuario	/	1
5	Cepillo	/	1

11. Garantía

Este producto ha pasado exitosamente el control de calidad y la prueba de seguridad realizada por nuestros técnicos.

1. Este producto cuenta con una garantía de 12 meses para la batería y el motor desde la fecha de compra.
2. Esta garantía quedará anulada si el producto ha sido alterado, mal utilizado o ha sido reparado por personas no autorizadas.
3. Esta garantía aplica únicamente a los defectos de fabricación y no cubre los daños derivados del mal uso del producto por parte del propietario.
4. El número de pedido o el registro de compra debe ser presentado en la solicitud los reclamos de reparación durante el período de garantía.

AIPER®

www.aiper.com